Oberflächenz. n. DIN ISO 1302						
max zul. Ra in um	unbearb.	12,5	6,3	3,2	1,6	0,8
bish. n. DIN 3141						

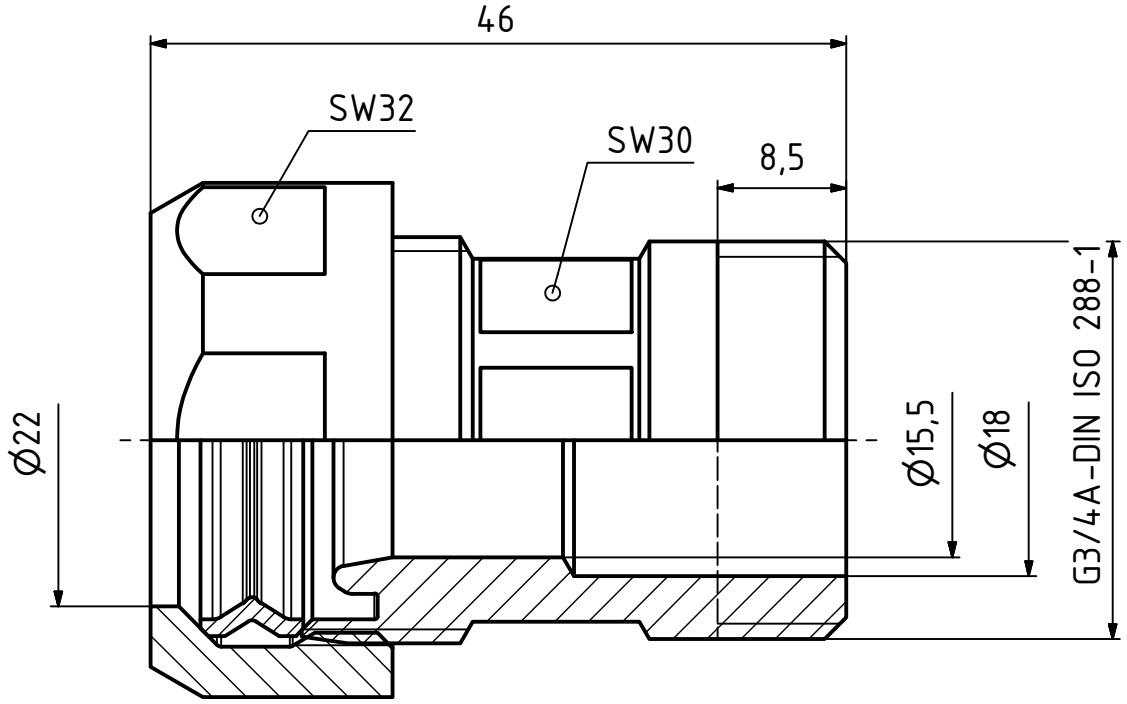

ÜG-Stück AG G3/4A x DN16
Art.-Nr.: 360345

For this document we reserve all rights. Without our written approval it may not be made accessible to third parties, nor be copied for abusive use of other purposes.

Für dieses Dokument behalten wir uns alle Rechte vor. Ohne unsere schriftliche Zustimmung darf es weder dritten Personen mitgeteilt, noch missbräuchlich kopiert oder anderweitig benutzt werden!

BEULCO

Allgemeintoleranzen: DIN-ISO 2768-mK

	Datum	Name
Gez.	27.05.2013	Blum
Gepr.	25.06.2013	Peters
Änder.		
Gepr.		

Kunden-Zeichn.-Nr.:

Kunden-Art.-Nr.:

Werkstoff:

ÜG-Stück AG
G3/4A x DN16

Maßst. 2:1

Bestands-Nr: 360345

Revision 00

Ersatz für: SK13-006-04

A4H